Desktop lamp
REFLECTS-BUNDABERG
52064

Instruction Manual

Operating Instruction

1. The lighting angle of the lamp can be adjusted in any state to satisfy users. Pay attention that when rotating the lamp there will be a limit position which should not be passed.
2. Place the desk lamp on a table or platform stably, rotate the lampshade to your desire position.

   Always use 2 hands to unfold or rotate the lap. Unfold position should be as shown on the drawing.
3. Use USB power cable to connect the computer's USB output plug and desk lamp Mini USB jack. Touch the "⏻" symbol to turn on or off the desk lamp. If you hold the on "⏻" symbol you can adjust the brightness of LED light, the brightness in ascending or descending regulation.

Main Features & Technical Parameters

1. Rated operating voltage: DC5V 500mA
2. Rated power: 2.5W
3. Switch mode: Touch sensor switch
4. Light source: LEDs

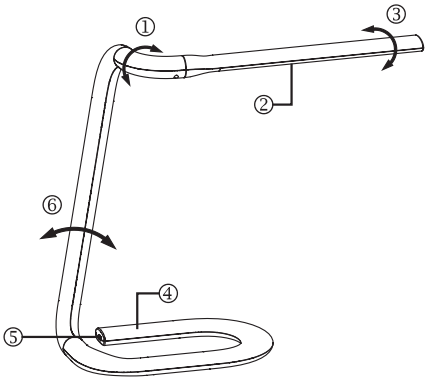

1. Rotation
2. LED
3. Rotation ±90°
4. Sensor Touch "⏻"
5. Mini USB Jack
6. Rotation

Caution

1. *This product uses the DC5V power supply (as a normal USB port of a PC), use or replace external power adapter should be only with the same specifications.*
2. *Please use both hands to unfold the item or turn different parts. Move parts gently to prevent any damages.*
3. *While the LED light on, do not front watch into the LED light in short distance to prevent eye injury.*
4. *This product is indoor use only.*

Package Contents

1. LED Lamp
2. USB power cable
3. Manual

Bedienungsanleitung

Inbetriebnahme

1. Der Lichteinfall kann je nach Bedarf justiert wer-den. Achten sie darauf dass Sie die maximalen Rotationsmöglichkeiten nicht überschreiten um Beschädigungen zu vermeiden.
2. Platzieren Sie die Lampe auf einem Tisch oder einer anderen geraden Oberfläche und platzieren sie den Lichtkegel in die gewünschte Position.

   Bitte benutzen Sie stets beide Hände, wenn Sie die Lampe auseinander falten oder drehen. Aufgeklappt sollte der Artikel so stehen, wie auf der Zeichnung abgebildet.
3. Benutzen Sie das mitgelieferte Kabel um die Lampe mit dem USB Ausgang Ihres Computers zu verbin-den. Der Mini USB Stecker muss mit der Lampe verbunden werden. Berühren Sie die "⏻ "-Taste um die Lampe ein- oder aus zu schalten. Wenn Sie die "⏻" Taste halten können Sie die Helligkeit der Leuchte justieren, diese verändert sich entweder aufsteigend oder absteigend.

Technische Parameter

1. Betriebsspannung: DC5V 500mA
2. Nennleistung2.5W
3. Berührungssensor Schaltung
4. Lichtquelle: LEDs

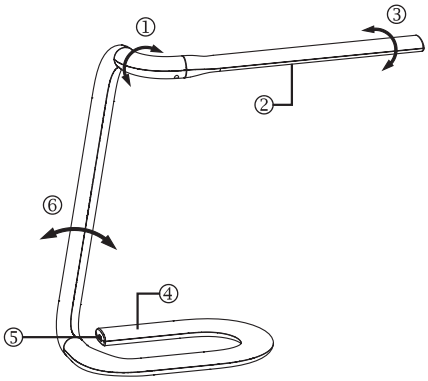

1. Drehung
2. LED Licht
3. Drehung +/- 90°
4. Berührungssensor "⏻"
5. Mini-USB Eingang
6. Drehung

Warnhinweise

1. *Dieses Produkt wird mit einer Betriebsspannung von DC5V betrieben (Standard USB port am PC), eine alternative Stromquelle sollte mit der gleichen Spannung operieren.*
2. *Benutzen sie stets beide Hände um die Lampe auseinander zu falten oder zu justieren. Bewegen Sie die einzelnen Elemente behutsam.*
3. *Vermeiden Sie es in das eingeschaltete Licht zu sehen um Augenverletzungen zu vermeiden.*
4. *Das Produkt ist ausschließlich für die Nutzung in geschlossenen Räumen gedacht.*

Bestandteile

1. LED Lamp
2. Mini-USB zu USB Kabel
3. Bedienungsanleitung

Mode d'emploi

Mise en service

1. L'incidence peut être ajustée selon les besoins. Veillez à ne pas dépasser les possibilités maximales de rotation afin d'éviter des dommages.
2. Placez la lampe sur une table ou sur une autre surface plane et mettez le cône lumineux dans la position souhaitée.

   Veuillez toujours vous servir des deux mains en dépliant ou en tournant la lampe. Déplié, l'article devrait se présenter comme sur le dessin.
3. Utilisez le câble livré pour relier la lampe au port USB de votre ordinateur. La mini-prise USB doit être reliée à la lampe. Effleurez la touche "⏻" pour allumer ou éteindre la lampe. En appuyant sur la touche "⏻", vous pouvez ajuster la luminosité, qui devient plus forte ou plus faible.

Paramètres techniques

1. Tension du secteur : DC5V 500 mA
2. Puissance nominale 2.5 W
3. Contact par capteur tactile
4. Source lumineuse : LED

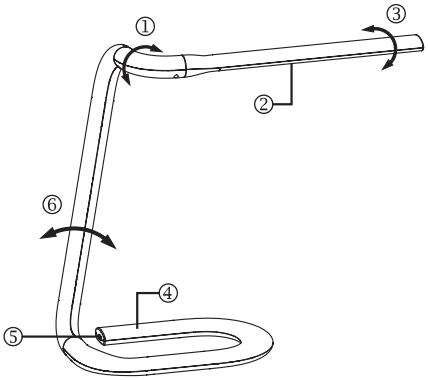

1. Rotation
2. Ampoule LED
3. Rotation +/- 90°
4. Capteur tactile "⏻"
5. Mini-entrée USB
6. Rotation

Avertissement

1. *Ce produit fonctionne sous une tension de DC5V (port USB standard au PC) ; utilisez toujours une source de courant alternative de même tension.*
2. *Utilisez toujours les deux mains pour déplier ou ajuster la lampe. Manipulez chaque élément avec précaution.*
3. *Évitez de fixer le faisceau lumineux afin d'empêcher des blessures aux yeux.*
4. *Le produit est conçu pour être utilisé uniquement à l'intérieur.*

Éléments de la livraison

1. Lampe LED
2. Mini-USB au câble USB
3. Mode d'emploi

Desktop lamp
REFLECTS-BUNDABERG
52064

Handleiding

Gebruiksaanwijzingen

1. De stralingshoek van de lamp kan naar wens worden ingesteld. Let erop dat u de maximaal mogelijke rotatie hierbij niet overschrijdt, om beschadiging te voorkomen.
2. Plaats de lamp op een tafel of ander effen oppervlak en breng de lichtkegel in de gewenste positie. Gebruik altijd beide handen om de lamp open te klappen of te draaien. In opengeklapte toestand moet het artikel staan zoals op de tekening is afgebeeld.
3. Gebruik de bijgeleverde kabel om de lamp met de USB-poort van uw computer te verbinden. De mini-USB-stekker moet in de lamp worden gestoken. Raak de "⏻"-knop aan, om de lamp in of uit te schakelen. Wanneer u de "⏻"-knop blijft aanraken, kunt u de helderheid van de lamp regelen, die hierbij toeneemt of afneemt.

Technische parameters

1. Bedrijfsspanning: DC 5V 500mA
2. Nominaal vermogen: 2,5W
3. Schakeling: aanraaksensor
4. Lichtbron: leds

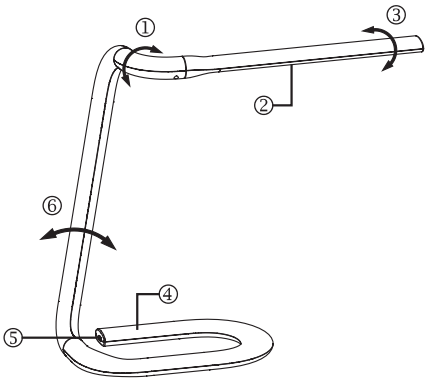

1. Draaiing
2. Ledlamp
3. Draaiing +/- 90°
4. Aanraaksensor "⏻"
5. Mini-USB-ingang
6. Draaiing

Waarschuwingen

1. *Dit product werkt op een bedrijfsspanning van DC 5V (standaard USB-poort van de computer). Een eventueel alternatieve stroombron moet dezelfde spanning leveren.*
2. *Gebruik altijd beide handen om de lamp open te klappen of in te stellen. Beweeg de afzonderlijke elementen hierbij voorzichtig.*
3. *Let erop dat u niet direct in het ingeschakelde licht kijkt, om oogletsel te voorkomen.*
4. *Het product is uitsluitend bedoeld voor gebruik in gesloten ruimten.*

Bestanddelen

1. Ledlamp
2. Mini-USB-naar-USB-kabel
3. Handleiding

Manual de instrucciones

Puesta en marcha

1. El ángulo de iluminación puede ajustarse según sea necesario. Preste atención a no sobrepasar el límite de rotación máxima para evitar daños.
2. Coloque la lámpara en una mesa u otra superficie plana y mueva el haz de luz a la posición deseada. Utilice siempre ambas manos cuando desdoble o gire la lámpara. El artículo desdoblado debe verse como lo ilustra la imagen.
3. Utilice el cable suministrado para conectar la lámpara con el puerto USB de su ordenador. El extremo mini USB debe conectarse a la lámpara. Toque el botón "⏻" para encender y apagar la lámpara. Si toca el botón "⏻" por más tiempo, puede ajustar el brillo de las luces; éste puede aumentar o disminuir.

Parámetros técnicos

1. Tensión de funcionamiento: DC5V 500mA
2. Potencia nominal: 2.5W
3. Interruptor con sensor táctil
4. Fuente de luz: LEDs

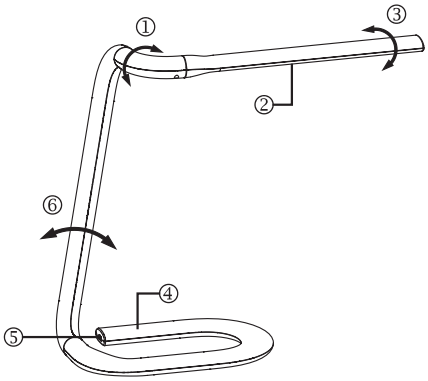

1. Rotación
2. Luz LED
3. Rotación +/- 90°
4. Sensor táctil "⏻"
5. Puerto mini USB
6. Rotación

Advertencias

1. *Este producto funciona con una tensión de DC5V (estándar para puerto USB de un PC), cualquier fuente alternativa de alimentación debe operar con la misma tensión.*
2. *Utilice siempre ambas manos cuando desdoble o ajuste la lámpara. Mueva cada uno de los elementos cuidadosamente.*
3. *Para prevenir lesiones oculares, no vea la luz directamente mientras los LEDs estén encendidos.*
4. *Es producto está pensado únicamente para su uso en interiores.*

Componentes

1. Lámpara LED
2. Cable mini USB a USB
3. Manual de instrucciones

Istruzioni per l'uso

Messa in funzione

1. L'angolo d'illuminazione può essere regolato secondo le esigenze individuali. Prestare attenzione a non superare la massima rotazione possibile, affinché siano evitati danneggiamenti.
2. Collocate la lampada su un tavolo oppure su un'altra superficie regolare e orientate il cono di luce posizionandolo nel modo che desiderate.

   Utilizzare sempre entrambe le mani quando si ruota o si apre la lampada. Quando la lampada è aperta e posizionata, appare come raffigurata sull'immagine.
3. Usare il cavo incluso nella confezione per collegare la lampada alla presa USB del vostro computer. Il connettore mini USB deve essere collegato alla lampada. Toccare il tasto "⏻" per spegnere o accendere la lampada. Tenendo premuto il tasto "⏻", inoltre, potete regolare l'intensità dell'illuminazione, che diminuisce o aumenta progressivamente.

Dati tecnici

1. Tensione elettrica: 5V CC, 500 mA
2. Potenza nominale: 2.5 W
3. Interruttore acceso/spento per sfioramento
4. Fonte luminosa: LED

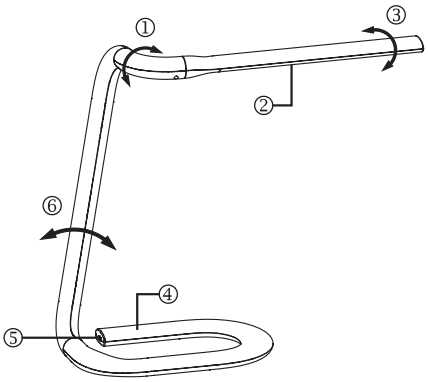

1. Rotazione
2. Emettitore di luce LED
3. Rotazione +/- 90°
4. Sensore a sfioramento "⏻"
5. Entrata mini USB
6. Rotazione

Avvertenze

1. *Questo prodotto funziona con una tensione elettrica CC di 5 volt (tensione standard di una porta USB del computer). Una fonte di corrente alternativa deve avere la stessa tensione.*
2. *Utilizzare sempre entrambi le mani quando si posiziona la lampada o la si apre. Muovere i singoli elementi sempre delicatamente.*
3. *Non dirigere lo sguardo direttamente verso la fonte di luce per prevenire ed evitare danni alla vista e agli occhi.*
4. *Il prodotto è adatto esclusivamente per l'impiego in locali chiusi.*

Componenti

1. Lampada LED
2. Cavo mini USB - USB
3. Istruzioni per l'uso